GARLYN

Блендер стационарный
с подогревом

SM-3000

Гарантия
12+12
месяцев*

Наведите камеру телефона на QR-код для подключения расширенной гарантии и просмотра видеоинструкции

РУКОВОДСТВО ПОЛЬЗОВАТЕЛЯ

Поздравляем с покупкой нового стационарного блендера с подогревом GARLYN SM-3000!

Благодарим Вас за выбор продукции торговой марки **GARLYN**. Наши изделия разработаны в соответствии с высокими требованиями качества, функциональности и дизайна.

Перед использованием внимательно изучите данное руководство. Производитель не несет ответственность за какие-либо травмы или ущерб, возникшие вследствие неправильной установки или эксплуатации. Сохраните руководство для дальнейшего использования. Правильная эксплуатация устройства значительно продлит срок его службы.

Узнать больше о компании **GARLYN** можно на сайте **www.garlyn.ru.** Здесь вы сможете заказать бытовую технику **GARLYN**, оригинальные аксессуары к ней, а также получить консультацию наших специалистов.

Отдел заботы о клиентах GARLYN: 8 (800) 350-05-03 (доб. 2) (звонок по России бесплатный).

СОДЕРЖАНИЕ

МЕРЫ ПРЕДОСТОРОЖНОСТИ 4
Устройство прибора 8
Панель управления с дисплеем 9
Автоматические программы приготовления 10

ПЕРЕД НАЧАЛОМ РАБОТЫ 11
Общие рекомендации 11

ИСПОЛЬЗОВАНИЕ 12
Порядок действий при использовании автоматических программ приготовления 12
Установка времени приготовления 14
Изменение скорости работы 15
Разогрев блюд 15
Режим ПУЛЬС 15
Сводная таблица программ приготовления 16
Комплексная защита элементов M-Pro 17

ЧИСТКА И УХОД 18
Хранение и транспортировка 19

УСТРАНЕНИЕ НЕИСПРАВНОСТЕЙ 20
ОТДЕЛ ЗАБОТЫ О КЛИЕНТАХ GARLYN 22
ТЕХНИЧЕСКИЕ ХАРАКТЕРИСТИКИ 23
КОМПЛЕКТАЦИЯ 25
УТИЛИЗАЦИЯ 26
ГАРАНТИЙНОЕ ОБСЛУЖИВАНИЕ 27
Условия гарантийного обслуживания 27
Авторизованный сервисный центр в Вашем регионе 31

Ваша безопасность очень важна для нас. Пожалуйста, прочитайте руководство пользователя перед началом использования прибора.

При работе с устройством будьте внимательны, осторожны и благоразумны. Описанные меры предосторожности и порядок действий не охватывают все возможные ситуации при его эксплуатации. Используйте прибор исключительно по прямому назначению. Любое действие, не соответствующее инструкциям, может привести к повреждению изделия или возникновению возможных травм или несчастных случаев.

МЕРЫ ПРЕДОСТОРОЖНОСТИ

Производитель не несет ответственности за повреждения/ущерб, вызванные несоблюдением требований по технике безопасности и правил эксплуатации прибора.

Прибор был разработан для бытового использования исключительно в домашних условиях, а также условиях, приближенных к домашним: помещения для персонала в магазинах, офисах и иных рабочих местах; в гостиницах, отелях и др. Используйте его только по назначению. Любое нецелевое использование изделия станет нарушением условий надлежащей эксплуатации. В этом случае производитель не несет ответственности за возможные последствия.

Используйте прибор с осторожностью и предупреждайте других пользователей о потенциальной опасности.

В случае передачи устройства третьему лицу данное руководство также должно быть передано.

ОСТОРОЖНО

- ▲ Не ремонтируйте и не заменяйте никакие из частей прибора самостоятельно.
- ▲ Не используйте прибор с поврежденным электрошнуром или вилкой, а также после сбоя в работе, падения или повреждения любым способом. Случайное повреждение прибора может привести к неисправностям, не соответствующим условиям гарантии, а также к поражению электротоком. Все процедуры, кроме рекомендованных в настоящем руководстве, должны выполняться исключительно квалифицированными специалистами авторизованного сервис-центра.
- ▲ Не протягивайте электрошнур в дверных проемах или вблизи источников тепла. Следите за тем, чтобы он не перекручивался и не перегибался, не соприкасался с острыми и/или горячими предметами, не ставьте на него тяжелые предметы. Износ электрошнура может привести к короткому замыканию и поражению электрическим током.
- ▲ Для отключения прибора от электросети всегда беритесь за саму вилку, не тяните за электрошнур.
- ▲ Используйте только комплектные оригинальные аксессуары и материалы, рекомендованные производителем.

ВНИМАНИЕ

- ▲ Перед подключением устройства к электрической сети проверьте, совпадает ли ее напряжение с номинальным напряжением питания прибора.
- ▲ По обязательному требованию защиты от поражения электрическим током подключайте прибор только к розеткам, имеющим заземление. Используя удлинитель, убедитесь, что он также имеет заземление.
- ▲ Во избежание поражения электрическим током не подключайте и не отсоединяйте электровилку мокрыми руками.
- ▲ Всегда отключайте устройство от электросети во время его перемещения, очистки или после использования.

- ▲ Не оставляйте в кувшине для смешивания посторонние непищевые предметы, так как это приведет к повреждению лезвий и самого кувшина при запуске прибора и может стать причиной травмы.
- ▲ ЗАПРЕЩЕНО погружать прибор и электрошнур в воду или помещать их под струю воды или другой жидкости!
- ▲ Перед использованием тщательно очистите все элементы конструкции устройства, контактирующие с продуктами питания.

ПРЕДУПРЕЖДЕНИЯ

- ▲ Всегда эксплуатируйте прибор с установленной крышкой.
- ▲ Избегайте контакта с подвижными элементами устройства в процессе его использования.
- ▲ Не оставляйте прибор без присмотра подключенным к электросети и/или во время работы. Перед проведением технического обслуживания или иных работ отключайте прибор от основного источника электропитания.
- ▲ Не вставайте на изделие, не ставьте и не роняйте тяжелые предметы на него.
- ▲ Не эксплуатируйте устройство на открытом воздухе: попадание влаги или посторонних предметов внутрь блока двигателя может привести к серьезным повреждениям прибора и/или поражению электрическим током.
- ▲ Не используйте агрессивные абразивные чистящие средства для очистки устройства.
- ▲ Упаковочный материал (пенопласт, пленка и прочее) может быть опасен для детей. Утилизируйте его в соответствии с местными правилами или храните в недоступном для детей месте.
- ▲ Дети младше 8 лет должны находиться вне пределов досягаемости прибора или под постоянным присмотром.
- ▲ Данное устройство могут использовать дети в возрасте от 8 лет и старше, лица с ограниченными физическими и сенсорными способностями, а также с нарушениями душевного здоровья или люди с недостатком опыта и знаний при

условии, если они находятся под постоянным присмотром лица, ответственного за их жизнь, здоровье и благополучие, или если им провели полноценный инструктаж о безопасном использовании устройства с полным пониманием возможных опасностей.

STOP

В случае обнаружения каких-либо неполадок немедленно прекратите использование устройства.

УСТРОЙСТВО ПРИБОРА

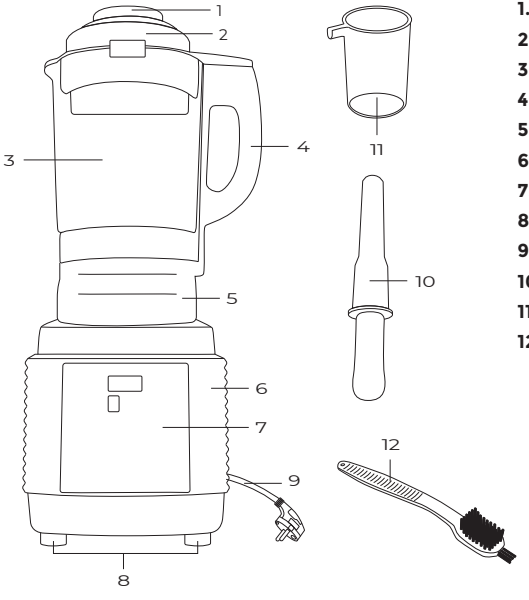

1. Съемная заглушка
2. Крышка кувшина
3. Кувшин
4. Ручка кувшина
5. Место соединения кувшина с блоком двигателя
6. Блок двигателя
7. Панель управления с дисплеем
8. Основание прибора с нескользящими ножками
9. Электрошнур
10. Толкатель
11. Мерный стакан
12. Щеточка для очистки

ПАНЕЛЬ УПРАВЛЕНИЯ С ДИСПЛЕЕМ

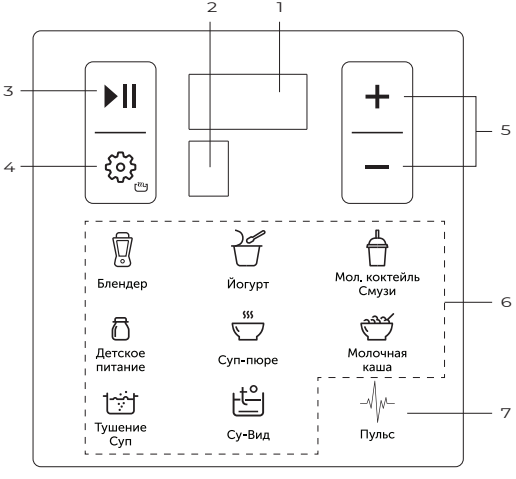

1. Большой дисплей. На нем отображается время работы программы
2. Маленький дисплей. На нем отображается скорость / индикатор разогрева **H**
3. Кнопка старт/пауза ▶II – нажатие и удерживание запускает/останавливает программу; короткое нажатие позволяет перейти к выбору автоматической программы, а также во время работы прибора приостановить/снова запустить программу
4. Кнопка ⚙ – нажатие и удерживание включает/выключает разогрев; короткое нажатие переключает между настройками времени/скорости
5. Кнопки **+/—** – нажатие увеличивает/уменьшает настраиваемый параметр (время, скорость)
6. Кнопки автоматических программ с индикацией. Позволяют выбрать программу. Мигают в процессе выбора программы. Горят непрерывно в процессе работы программы
7. Кнопка режима «Пульс». Нажатие и удерживание запускает работу режима; прекращение нажатия кнопки останавливает работу режима

АВТОМАТИЧЕСКИЕ ПРОГРАММЫ ПРИГОТОВЛЕНИЯ

1. БЛЕНДЕР
2. ДЕТСКОЕ ПИТАНИЕ
3. ТУШЕНИЕ/СУП
4. ЙОГУРТ
5. СУП-ПЮРЕ
6. СУ-ВИД
7. МОЛОЧНЫЙ КОКТЕЙЛЬ / СМУЗИ
8. МОЛОЧНАЯ КАША

ПЕРЕД НАЧАЛОМ РАБОТЫ

Достаньте прибор и комплектующие из упаковки. Удалите все транспортировочные материалы и наклейки.

Обязательно сохраните на корпусе все предупреждающие наклейки и этикетку с серийным номером изделия.

Визуально убедитесь в отсутствии механических повреждений прибора.

Необходимо выдержать устройство 3 часа при комнатной температуре перед использованием, если оно подвергалось низким температурам при транспортировке.

Перед эксплуатацией промойте заглушку, кувшин с крышкой, мерный стакан и толкатель в теплой мыльной воде и просушите.

STOP

Никогда не погружайте блок двигателя в воду для очистки во избежание риска поражения электрическим током.

ОБЩИЕ РЕКОМЕНДАЦИИ

- Всегда устанавливайте прибор на твердой и плоской поверхности.
- Перед подключением прибора к электросети убедитесь, что он правильно собран.
- Используйте емкости, которые идут в комплекте, по их назначению.
- Во избежание разбрызгивания заполняйте емкость продуктами не более чем на 2/3 объема.
- Лезвия ножей имеют острую заточку. Будьте осторожны!
- При обработке фруктов и ягод разрежьте их и извлеките косточки.
- Не помещайте кувшин, мерный стакан и иные элементы конструкции и комплектующие в микроволновую печь.

ИСПОЛЬЗОВАНИЕ

ПОРЯДОК ДЕЙСТВИЙ ПРИ ИСПОЛЬЗОВАНИИ АВТОМАТИЧЕСКИХ ПРОГРАММ ПРИГОТОВЛЕНИЯ

ЗАПРЕЩАЕТСЯ использование прибора с пустым кувшином, без продуктов.

1. Поместите продукты в кувшин, установите его на блок двигателя, закройте крышку и заглушку, повернув обе по часовой стрелке до упора.
2. Подключите прибор к электросети. Устройство издаст звуковой сигнал, на несколько секунд загорится вся панель управления и погаснет. Затем прибор перейдет в режим ожидания (на большом дисплее отобразятся символы **– – : – –**).

В режиме ожидания, если кувшин или крышка не были установлены или были установлены неправильно, то на большом дисплее символы – – : – – начнут мигать, либо появится ошибка E2.

3. Для перехода к выбору программ нажмите кнопку ▶II. Загорятся все кнопки программ. Кнопка программы БЛЕНДЕР замигает.
4. Для выбора программы нажмите на кнопку нужной программы. Кнопка выбранной программы будет мигать, на большом дисплее будет отображаться время приготовления. Если скорость работы программы настраиваемая (программа БЛЕНДЕР), то она будет отображена на маленьком дисплее.
5. При необходимости измените время приготовления, установленное по умолчанию (см. раздел «Установка времени приготовления»). При возможности (на программе БЛЕНДЕР) измените скорость работы, установленную по умолчанию (см. раздел «Изменение скорости работы прибора»).

Повторное нажатие кнопки выбранной программы после выбора или во время настройки программы приготовления вернет прибор в режим ожидания (на большом дисплее отобразятся символы – – : – –).

При настройке параметров приготовления изменяемое значение мигает на дисплее, автосохранение происходит через 5 секунд.

При бездействии в течение 1 минуты во время настройки программы прибор перейдет в режим ожидания (на большом дисплее отобразятся символы – – : – –).

6. Для запуска программы нажмите и удерживайте несколько секунд кнопку ▶. Кнопка выбранной программы приготовления станет гореть непрерывно, все остальные кнопки погаснут. На большом дисплее будет отображаться оставшееся время до окончания программы.

В зависимости от выбранной программы приготовления обратный отсчет будет отображаться посекундно или поминутно (на программах ЙОГУРТ и СУ-ВИД).

На маленьком дисплее будет отображаться скорость работы прибора.

Во время работы прибора можно открыть заглушку и добавить необходимые ингредиенты в отверстие. Будьте осторожны, если на программе есть подогрев. В таком случае открывайте заглушку с помощью салфетки (прихватки) и не наклоняйтесь над отверстием с выходящим паром.

Если в процессе приготовления повторно нажать на кнопку ▶II, программа приостановит работу, время будет мигать на дисплее. Чтобы вернуться к приготовлению, снова нажмите на кнопку ▶II.

На любом этапе настройки нажатие и удержание кнопки ▶II приведет к запуску программы приготовления с текущими настройками. Неизмененные параметры останутся по умолчанию.

7. По окончании работы программы/разогрева на дисплее будет мигать надпись **End** и прозвучат 3 коротких звуковых сигнала, затем прибор перейдет в режим ожидания (на большом дисплее отобразятся символы – – : – –).

8. Чтобы отменить запущенную программу, прервать процесс приготовления или разогрева, нажмите и удерживайте кнопку ▶II. Прибор перейдет в режим ожидания.

9. После этого отключите прибор от электросети.

УСТАНОВКА ВРЕМЕНИ ПРИГОТОВЛЕНИЯ

Вы можете самостоятельно устанавливать время приготовления для каждой программы, кроме программы МОЛОЧНЫЙ КОКТЕЙЛЬ / СМУЗИ. Шаг изменения и диапазон времени зависят от выбранной программы приготовления (смотрите сводную таблицу программ приготовления).

1. Для настройки времени приготовления после выбора программы нажмите на кнопку ⚙. Значение минут на дисплее начнет мигать (на программах ЙОГУРТ и СУ-ВИД начнет мигать значение часов).

   Нажимая кнопки +/–, установите желаемое значение минут (часов). Переключение происходит по кругу, для быстрого изменения значения нажмите и удерживайте соответствующую кнопку.

2. Для сохранения изменений и перехода к настройке секунд (только на программе БЛЕНДЕР) или минут (только на программах ЙОГУРТ и СУ-ВИД) повторно нажмите на кнопку ⚙.

Алогично установите значение секунд (минут), если на выбранной программе есть такая возможность. Не нажимайте значки на панели управления в течение нескольких секунд: изменения будут сохранены автоматически (значение на дисплее перестанет мигать). Чтобы вернуться к настройке минут (часов), до автосохранения еще раз нажмите значок ⚙.

ИЗМЕНЕНИЕ СКОРОСТИ РАБОТЫ

Доступно только на программе БЛЕНДЕР.

1. Для настройки скорости после выбора программы БЛЕНДЕР (кнопка программы будет мигать) нажимайте на кнопку ⚙ до тех пор, пока не замигает значение скорости на маленьком дисплее.
2. Нажимая кнопки +/–, установите желаемое значение скорости в диапазоне от 1 до 8. Переключение происходит по кругу, для быстрого изменения значения нажмите и удерживайте соответствующий значок.
3. Не нажимайте кнопки на панели управления в течение нескольких секунд: изменения будут сохранены автоматически (значение на маленьком дисплее перестанет мигать). Чтобы перейти к настройке времени, до автосохранения еще раз нажмите кнопку ⚙ .

РАЗОГРЕВ БЛЮД

Для запуска функции разогрева в режиме ожидания – – : – – нажмите и удерживайте кнопку ⚙, на маленьком дисплее загорится значение **H**, а на большом дисплее начнется прямой посекундный отсчет времени разогрева (время работы – до 99 минут).

Для выключения функции разогрева нажмите и удерживайте кнопку ▶II. Прибор перейдет в режим ожидания (на дисплее отобразятся символы – – : – –).

РЕЖИМ ПУЛЬС

После выбора режима ПУЛЬС на дисплее будет отображаться и значение скорости 8.

Для запуска режима нажмите и удерживайте кнопку ПУЛЬС. На большом дисплее будет вращаться . Для остановки работы режима прекратите удерживать кнопку ПУЛЬС.

Для выхода из режима ПУЛЬС нажмите и удерживайте кнопку ▶II. Прибор перейдет в режим ожидания (на большом дисплее отобразятся символы – –: – –).

СВОДНАЯ ТАБЛИЦА ПРОГРАММ ПРИГОТОВЛЕНИЯ

В данной таблице приведены особенности работы отдельных программ. Алгоритм работы с прибором см. в разделе «Порядок действий при использовании автоматических программ приготовления».

№	Программа/ Режим	Скорость работы	Время по умолчанию	Температура на программе/ режиме	Возможность изменения времени	Описание логики работы
1	БЛЕНДЕР	1-8	1 мин	-	30 сек – 10 мин / 30 сек	-
2	ДЕТСКОЕ ПИТАНИЕ	1 и 5	25 мин	96-98 °C	10 мин – 95 мин / 1 мин	Импульсный режим на скорости 1 в течение 3 секунд с паузами через каждые 12 секунд. Последние 40 секунд – вращение на скорости 5
3	ТУШЕНИЕ/СУП	-	60 мин	98-99 °C	10 мин – 99 мин / 1 мин	-
4	ЙОГУРТ	-	8 ч	34-40 °C	1 ч – 12 ч / 30 мин	-
5	СУП-ПЮРЕ	6	40 мин	98-99 °C	10 мин – 99 мин / 1 мин	За 40 секунд до окончания приготовления раздастся звуковой сигнал и включится вращение на скорости 6
6	СУ-ВИД	-	3 ч	63 °C	1 ч – 8 ч / 10 мин	-

№	Программа/ Режим	Скорость работы	Время по умолчанию	Температура на программе/ режиме	Возможность изменения времени	Описание логики работы
7	МОЛОЧНЫЙ КОКТЕЙЛЬ / СМУЗИ	1, 4 и 8	1 мин	-	-	Первые 15 секунд – импульсный режим на скорости 1, по 3 секунды с паузами через каждые 2 секунды. Далее – вращение 5 секунд на скорости 8, 5 секунд – на скорости 4, 5 секунд – на скорости 8, 5 секунд – на скорости 4 и 20 секунд на скорости 8
8	МОЛОЧНАЯ КАША	1	45 мин	96-98 °C	5 мин – 99 мин / 1 мин	Вращение в течение 3 секунд на скорости 1 с паузами каждые 15 секунд. После нагрева каждые 30-35 секунд (в зависимости от продуктов) вращение в течение 3 секунд на скорости 1
9	ПУЛЬС	8	-	-	-	-
10	РАЗОГРЕВ	-	Максимум – 99 мин	75 °C	-	Прямой отсчет времени 1 мин – 99 мин

КОМПЛЕКСНАЯ ЗАЩИТА ЭЛЕМЕНТОВ M-PRO

Прибор оснащен системой автоматического отключения в случае перегрева или перегрузки. Если во время работы прибор внезапно остановится, необходимо отсоединить прибор от электросети и дать ему остыть в течение 30 минут. После подключения к электросети устройство вновь будет готово к работе.

УХОД И ОЧИСТКА

Перед очисткой убедитесь, что прибор отключен от электросети.

Протрите внешнюю поверхность блока двигателя влажной тканью или салфеткой, после чего дайте очищенной поверхности полностью высохнуть.

ЗАПРЕЩЕНО погружать блок двигателя, место соединения кувшина с блоком двигателя (5) и электрошнур в воду или иные жидкости для очистки!

Запрещается использование абразивных средств, агрессивных химических и иных веществ, применение которых не рекомендовано для очистки предметов, контактирующих с продуктами питания.

После измельчения блюд с высоким содержанием соли следует промыть лезвия сразу после использования.

Лезвия ножей имеют острую заточку, будьте осторожны в обращении с ними!

Не мойте детали прибора в посудомоечной машине!

Просушите все части прибора, затем снова соберите устройство. Для обеспечения циркуляции воздуха и предотвращения появления запаха из кувшина храните прибор с не полностью закрытыми крышками.

Для очистки кувшина Вы можете налить в него чистую теплую воду и запустить работу прибора в режиме ПУЛЬС на короткое время.

ХРАНЕНИЕ И ТРАНСПОРТИРОВКА

- Перед хранением и транспортировкой устройства необходимо тщательно очистить корпус и полностью его просушить.
- Хранение допускается в сухом и хорошо вентилируемом помещении вдали от источников огня, нагревательных приборов и прямых солнечных лучей. Храните прибор в чистом и сухом состоянии, в недоступном для детей месте.
- Электрические устройства транспортируют всеми видами транспорта в соответствии с правилами перевозки грузов, действующими на транспорте конкретного вида. При перевозке устройства используйте оригинальную заводскую упаковку.
- Транспортировка должна осуществляться только в крытом транспорте.
- Устройство должно быть правильно упаковано и закреплено во избежание самопроизвольного перемещения в процессе транспортировки.
- Транспортировка устройства должна исключать возможность непосредственного воздействия на него атмосферных осадков и агрессивной внешней среды.
- При осуществлении транспортировки и хранения устройства запрещается подвергать его механическим воздействиям извне, так как они могут привести к повреждению устройства, нарушению его конструкции или повреждению внешней упаковки.
- При хранении и транспортировке запрещено допускать попадание воды и иных жидкостей на упаковку устройства или внутрь упаковки.
- При проведении погрузочно-разгрузочных работ требуется осторожность.

УСТРАНЕНИЕ НЕИСПРАВНОСТЕЙ

Неисправность	Возможные причины	Решения
Устройство не включается	Отсутствует подключение к электросети	Подключите устройство к электросети
	Источник питания неисправен	Подключите устройство к исправному источнику питания
Сильная вибрация прибора при работе	Продукты нарезаны слишком крупно	Нарезайте продукты более мелкими кусочками перед измельчением
Прибор самостоятельно отключился в процессе работы	Сработала система защиты от перегрева и/или перегрузки	Отключите устройство от электросети и дайте ему остыть в течение 30 минут
В процессе использования устройства появился сильный запах пластика	Прибор перегрелся при работе	Сократите время непрерывной работы прибора, соблюдайте рекомендации по продолжительности непрерывной работы и перерывов между циклами использования

Коды ошибок

E1	В режиме «Блендер» температура на нижнем датчике более 99 °C в течение 3 минут без снижений	Обратитесь за консультацией в авторизованный сервисный центр или в Отдел заботы о клиентах GARLYN
E2	Возникает в процессе работы прибора, если снять кувшин / повернуть крышку кувшина	После обратной установки крышки или кувшина блендера значение на дисплее будет отображать оставшееся время приготовления, а программа приготовления будет мигать. Для возобновления работы программы нужно нажать на кнопку ▶II. Если ошибка будет удерживаться более 30 минут, то при постановке кувшина или повороте крышки прибор перейдет в режим ожидания. Если снять кувшин или открыть крышку кувшина в режиме ожидания, то на индикаторе будет мигать сообщение «--:--»
E4	Обрыв в цепи нижнего датчика	Обратитесь за консультацией в авторизованный сервисный центр или в Отдел заботы о клиентах GARLYN
E5	Короткое замыкание нижнего датчика	
E6	Перегрев нижнего датчика более 130 °C	Срабатывание защиты от перегрева. Отключите прибор от электросети и дайте остыть в течение 30 минут
E7	Возникает на программе ТУШЕНИЕ/СУП	Возникает при нарушении температурного режима продукта. Используется слишком большое количество жидкости на программе ТУШЕНИЕ либо слишком малое количество жидкости на программе СУП. Нужно отрегулировать количество жидкости

Если неисправность не удалось устранить, обратитесь за консультацией в авторизованный сервисный центр или в Отдел заботы о клиентах GARLYN. Все ремонтные работы должны производиться квалифицированными специалистами в сервисном центре.

ОТДЕЛ ЗАБОТЫ О КЛИЕНТАХ GARLYN

КАК СВЯЗАТЬСЯ

Чтобы получить ответы на все интересующие Вас вопросы, обратитесь в наш Отдел заботы о клиентах.

Наши специалисты с радостью помогут решить любые возникшие проблемы и ответят на самые неожиданные вопросы.

Мы также будем рады Вашим предложениям о том, как еще мы можем улучшить наши товары и сделать их максимально удобными и надежными.

С заботой о Вас!

Телефон: 8 (800) 350-05-03 (доб. 2)

Почта: help@garlyn.ru

График работы: с понедельника по пятницу с 8:30 до 20:30.

ТЕХНИЧЕСКИЕ ХАРАКТЕРИСТИКИ

Тип товара	блендер стационарный с подогревом
Товарный знак	Garlyn
Модель	SM-3000
Напряжение	220-240 В, 50 Гц
Номинальная мощность блендера	1500 Вт
Максимальная мощность двигателя	3250 Вт
Мощность подогрева	900 Вт
Максимальная скорость работы	26 000 об/мин ± 10%
Материал корпуса	пластик
Материал кувшина	закаленное стекло
Материал ножей	нержавеющая сталь
Защита от поражения электротоком	класс I
Управление	электронное, сенсорное
Дисплей	светодиодный
Количество автоматических программ	8
Комплексная защита элементов M-Pro	есть
Объем кувшина	1,75 л

Длина электрошнура	1,02 м
Вес нетто	5,9 кг
Габаритные размеры	220 × 500 × 215 мм
Срок службы	3 года

КОМПЛЕКТАЦИЯ

Кувшин блендера с крышкой.....1 шт.
Блок двигателя.....1 шт.
Толкатель.....1 шт.
Щеточка для очистки.....1 шт.
Мерный стакан.....1 шт.
Руководство пользователя.....1 шт.
Краткая инструкция пользователя.....1 шт.

Производитель, постоянно улучшая и совершенствуя свою продукцию, оставляет за собой право вносить конструктивные изменения в спецификацию и дизайн товара, не ухудшающие его качество, без предварительного уведомления об этих изменениях.

УТИЛИЗАЦИЯ

Внимание! После окончания срока службы в соответствии с экологическими требованиями не выбрасывайте прибор вместе с бытовыми отходами. Передайте его в специализированный пункт для дальнейшей утилизации. Этим Вы поможете защитить окружающую среду.

Отходы, образующиеся при утилизации изделий, подлежат обязательному сбору с последующей утилизацией в установленном порядке и в соответствии с действующими требованиями и нормами отраслевой нормативной документации, в том числе в соответствии с СанПиН 2.1.7.1322-03 «Гигиенические требования к размещению и обезвреживанию отходов производства и потребления».

Товар сертифицирован в соответствии с Федеральным законом «О техническом регулировании» и соответствует требованиям Технического регламента Таможенного союза ТР ТС 004/2011 «О безопасности низковольтного оборудования», Технического регламента Таможенного союза ТР ТС 020/2011 «Электромагнитная совместимость технических средств», Технического регламента Евразийского экономического союза «Об ограничении применения опасных веществ в изделиях электротехники и радиоэлектроники» ТР ЕАЭС 037/2016.

ГАРАНТИЙНОЕ ОБСЛУЖИВАНИЕ

Товар участвует в программе расширенной гарантии GARLYN. Ознакомиться с условиями можно на сайте garlyn.ru

УСЛОВИЯ ГАРАНТИЙНОГО ОБСЛУЖИВАНИЯ

Для гарантийного обслуживания не требуется заполнение данного раздела продавцом. Для получения гарантийного обслуживания необходимо предоставить в авторизованный сервисный центр (уполномоченную организацию) документ, подтверждающий дату и факт покупки.

Компания GARLYN® выражает огромную благодарность за Ваш выбор. Мы сделали все возможное, чтобы приобретенный Вами товар удовлетворял Вашим запросам, а качество соответствовало лучшим товарным экземплярам мира. Изготовитель GARLYN® устанавливает для потребителей гарантийный срок на товар в 1 (один) год при соблюдении правил и условий эксплуатации и хранения товара.

Обязательства изготовителя GARLYN® распространяются только на товары, которые предназначены для бытового использования физическим лицом – потребителем, – и не распространяются на товары, которые используются в коммерческих или промышленных целях.

Гарантийный срок на принадлежности, входящие в комплектность товара, приравнивается к сроку на основное изделие за исключением следующих:

- на встроенные и внешние батареи/аккумуляторы гарантийный срок составляет 6 месяцев;
- на аксессуары, которые не являются неотъемлемой частью конструкции и не влияют на работу и функциональное назначение товара, гарантия не распространяется. К таким аксессуарам относятся: решетки/сетки из нержавеющей стали аэрогриля, разделитель чаши аэрогриля, решетки/съемные панели для гриля, прихватки, перчатки, рукавицы, термоперчатки, мерные стаканы, воронки, чаши, стаканы, кувшины, контейнеры, емкости, резервуары, крышки, заглушки, кожухи, кабели USB, кабели USB/DC, электрошнуры съемные, удлинители, шнуры для прикуривателя автомобиля, ножи, шнеки, терки, шинковки, бургер-пресс, насадки и основания блендера/кухонной машины/мясорубки, венчики и крюки миксера/кухонной машины, перфорированные диски для приготовления фарша, фиксирующие

кольца дисков для приготовления фарша, съемные втулки, толкатели, загрузочные лотки, щеточки, щетки, щеточки-ершики, скребки, салфетки/инструменты/приспособления для очистки, насадки-гребни, триммеры, шейверы, масло, подставки, ножки, крышки, присоски, крючки, ремешки, хомуты, УФ-лампы, источники питания/батарейки, защитные накладки выпрямителя, крепеж для монтажа/сборки, болты регулировки, отвертки, съемные шланги/трубки, съемные поддоны для капель/жира, термощуп, насадки зубных щеток/ирригаторов, зарядный стакан зубной щетки, дорожный футляр, чехлы, мешки, комбинированные фильтры, HEPA-фильтры, водяные фильтры, фильтры предварительной очистки, воздушные фильтры, угольные фильтры, каталитические фильтры, фильтры грубой очистки, фильтрующие губки, фильтры забора грязной воды, фильтры бака для чистой воды, фильтры продуктов, фильтры для соков, сито-фильтры, бессеточные фильтры, фильтры от накипи, заварочные фильтры, маркеры/стиратели, съемные корпусы фильтров, материалы для пропитки, губки, подушечки, стерилизующие картриджи, рожки, насадки для рожков, темперы, темперы с мерной ложкой, мерные ложки, решетки контейнеров для сбора капель, трубки забора молока/соединительные гибкие трубочки, кольцо-дозатор из нержавеющей стали, платформа из нержавеющей стали, заглушки, уплотнители, уплотнительные кольца, съемные детали вспенивателя, клапаны, спиралевидная игла, флаконы/бутылочки для воды, съемные кольца, держатели салфеток, салфетки для мытья, страховочные тросы, чаши с антипригарным/керамическим покрытием, контейнеры для приготовления на пару, лопатки, ложки, черпаки, силиконовые крышки, комплекты напольной установки/колесиков, щетки, насадки, переходники, удлинители, ролики, турбощетки, мешки-пылесборники, прокладки, уплотнители, муфты, крепежи, хомуты, шланги, душевые лейки, уровни, поддоны, сетки, платформа весов, рулоны, зип-пакеты, пакеты, диффузоры, концентраторы, насадка с технологией NutriAmino, насадки для создания локонов, щетки фенов, капсулы Nano Collagen, съемные лопасти для замешивания, формы для выпекания/выпечки/для льда, держатель для яиц, полки холодильной камеры, паровые шланги, сопла, нож для срезания фольги, противни, вертели, полки из дерева, резиновое кольцо для насадки, насажки массажеров, чехлы, шланги, иглы для очистки, и другое;

- на упаковку и документацию, прилагаемую к товару;
- гарантия на запасные части, комплектующие и материалы, замененные в процессе гарантийного ремонта, прекращается в дату окончания гарантии на основной товар. Если срок оставшейся гарантии на основной товар составляет менее 6 месяцев, то на замененные комплектующие и материалы устанавливается гарантия сроком 6 месяцев.

Изготовитель не несет гарантийные обязательства в следующих случаях:

1. Если товар, предназначенный для личных (бытовых, семейных) нужд, использовался для осуществления предпринимательской деятельности, а также в иных целях, не соответствующих его прямому назначению.
2. Если на товаре присутствуют следы нарушения условий эксплуатации, указанных в разделе МЕРЫ ПРЕДОСТОРОЖНОСТИ, правил установки и использования, указанных в разделах ПЕРЕД НАЧАЛОМ РАБОТЫ и ИСПОЛЬЗОВАНИЕ, правил хранения, указанных в разделе ХРАНЕНИЕ И ТРАНСПОРТИРОВКА, очистки товара, указанных в разделе УХОД И ОЧИСТКА данного руководства пользователя, краткой инструкции пользователя или другой документации, передаваемой потребителю в комплекте с товаром.
3. Если товар имеет следы неквалифицированного ремонта (использование неоригинальных запасных частей, вскрытие и ремонт товара лицами, не уполномоченными изготовителем).
4. Если дефект или повреждение вызвано изменением конструкции или схемы товара, подключением внешних устройств, не предусмотренных изготовителем.
5. Если дефект вызван действием непреодолимых сил, несчастными случаями, умышленными или неосторожными действиями потребителя или третьих лиц.
6. Если обнаружены недостатки, возникшие после передачи товара потребителю вследствие механического повреждения, воздействия влаги, высоких или низких температур, коррозии, окисления, попадания внутрь посторонних предметов, веществ, других жидкостей, насекомых или животных.
7. Если дефект возник вследствие естественного износа при эксплуатации товара. При этом под естественным износом понимаются последствия эксплуатации товара, вызвавшие ухудшение его технического состояния и внешнего вида из-за длительного использования данного товара.

8. Если повреждения (недостатки) вызваны несоответствием стандартам или техническим регламентам питающих кабельных сетей и других подобных внешних факторов, подключением к товару других несоответствующих или неисправных внешних устройств.
9. Если повреждения вызваны использованием нестандартных (неоригинальных и/или некачественных (поврежденных) расходных материалов, принадлежностей, запасных частей, элементов питания и пр.
10. Если данные, указанные на маркировочных этикетках товара, исправлены, стерты, а также в случае отсутствия маркировочных этикеток на товаре.

Срок службы товара для потребителей зависит от категории товара и составляет от 3 до 10 лет. Данный срок службы актуален при соблюдении условий эксплуатации, указанных в разделе МЕРЫ ПРЕДОСТОРОЖНОСТИ, правил установки и использования, указанных в разделах ПЕРЕД НАЧАЛОМ РАБОТЫ и ИСПОЛЬЗОВАНИЕ, правил хранения, перечисленных в разделе ХРАНЕНИЕ И ТРАНСПОРТИРОВКА, очистки товара, указанной в разделе УХОД И ОЧИСТКА данного руководства пользователя, краткой инструкции пользователя или другой документации, передаваемой потребителю в комплекте с товаром. Учитывая высокое качество, надежность и степень безопасности товаров GARLYN®, фактический срок эксплуатации

может значительно превышать срок, установленный Изготовителем.

Точную информацию о сроке службы товара Вы можете посмотреть в разделе ТЕХНИЧЕСКИЕ ХАРАКТЕРИСТИКИ данного руководства пользователя или на сайте garlyn.ru.

В новых устройствах соответствующих групп товаров (утюги, парогенераторы, пароочистители, отпариватели, паровые швабры, пылесосы с функцией влажной уборки, ирригаторы, климатические комплексы, увлажнители, мойки воздуха, кофеварки, кофемашины, стиральные машины, роботы-мойщики окон и другие) допускается наличие следов влаги и иных признаков инспекции.

Количество допустимых битых пикселей на телевизорах, наличие которых не является дефектом:

- диагональ 43": допустимо до 7 битых пикселей;
- диагональ 55": допустимо до 12 битых пикселей;
- диагональ 65": допустимо до 15 битых пикселей.

Если количество битых пикселей на телевизоре

превышает указанное выше количество, это является дефектом, и изготовитель несет гарантийные обязательства.

Гарантийный срок и срок службы исчисляется с даты передачи товара потребителю. При невозможности установить точную дату передачи товара потребителю гарантийный срок исчисляется с даты производства + 2 месяца.

Мы настоятельно рекомендуем Вам обращаться только в авторизованные сервисные центры, если у Вас возникнут какие-либо проблемы, связанные с эксплуатацией и/или работоспособностью приобретенного товара GARLYN®.

Узнать адреса и телефоны авторизованных сервисных центров (уполномоченных организаций), а также задать вопрос по качеству товара GARLYN® Вы можете по телефону Отдела заботы о клиентах 8 (800) 350-05-03 (доб. 2).

АВТОРИЗОВАННЫЙ СЕРВИСНЫЙ ЦЕНТР В ВАШЕМ РЕГИОНЕ

Перед обращением в сервисный центр рекомендуем Вам обратиться на горячую линию Отдела заботы по телефону 8 (800) 350-05-03 (доб. 2).

Специалисты Отдела заботы предоставят рекомендации по устранению проблемы и, при необходимости, оформят заявку на посещение сервисного центра.

Полную информацию о сервисных центрах компании GARLYN® в Вашем регионе можно найти на официальном сайте компании garlyn.ru в разделе «Гарантия».

Гарантийный срок: 12 месяцев с даты продажи изделия
Дату изготовления Вы можете найти на корпусе устройства
Спроектировано и разработано компанией Garlyn
Сделано в Китае

У техники есть

www.garlyn.ru

Grind Prime-UM-03-UT