GARLYN

**Блендер стационарный с подогревом SM-3000**

## ОСНОВНЫЕ ПРЕДУПРЕЖДЕНИЯ

- ▲ Во избежание поражения электрическим током не подключайте и не отсоединяйте электрошнур мокрыми руками.
- ▲ Всегда отключайте устройство от электросети во время его перемещения, очистки или после использования.
- ▲ Не оставляйте в кувшине для смешивания посторонние непищевые предметы, так как это приведет к повреждению лезвий и самого кувшина при запуске прибора и может стать причиной травмы.
- ▲ Всегда эксплуатируйте прибор с установленной крышкой.
- ▲ Избегайте контакта с подвижными элементами устройства в процессе использования.

## Устройство прибора

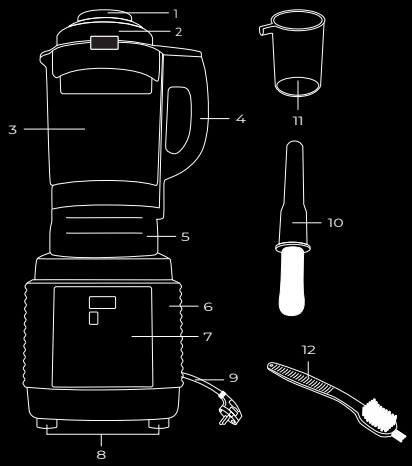


1. Съемная заглушка
2. Крышка кувшина
3. Кувшин
4. Ручка кувшина
5. Место соединения кувшина с блоком двигателя
6. Блок двигателя
7. Панель управления с дисплеем
8. Основание прибора с нескользящими ножками
9. Электрошнур
10. Толкатель
11. Мерный стакан
12. Щеточка для очистки

## Панель управления с дисплеем

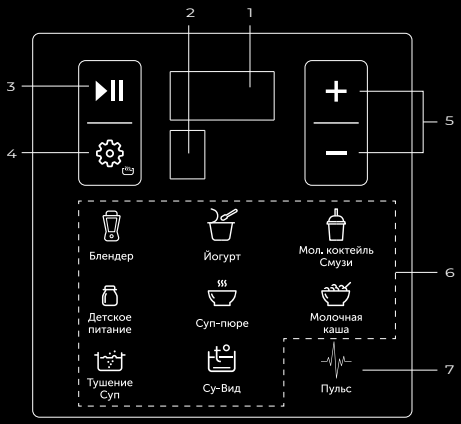


1. Большой дисплей, отображающий время работы
2. Маленький дисплей, отображающий скорость / разогрев **H**
3. Кнопка ▶II – нажатие и удерживание запускает/останавливает программу; короткое нажатие приостанавливает/снова запускает программу
4. Кнопка ⚙ – нажатие и удерживание включает/выключает разогрев; короткое нажатие переключает между настройками времени/скорости
5. Кнопка +/— – нажатие увеличивает/уменьшает настраиваемый параметр (время, скорость)
6. Кнопки автоматических программ с индикацией.
7. Кнопка режима «Пульс». Нажатие и удерживание запускает работу режима; прекращение нажатия кнопки останавливает работу режима

## ПЕРЕД НАЧАЛОМ РАБОТЫ

Визуально убедитесь в отсутствии механических повреждений прибора.

Перед эксплуатацией промойте заглушку, кувшин с крышкой, мерный стакан и толкатель в теплой мыльной воде и просушите.

STOP *Никогда не погружайте блок двигателя в воду во избежание риска поражения электрическим током.*

Всегда устанавливайте блендер на твердой и плоской поверхности.

Перед подключением прибора к электросети убедитесь, что он правильно собран.

## ПОРЯДОК РАБОТЫ

*Подробный порядок действий по работе с прибором см. в Руководстве пользователя.*

1. Поместите продукты в кувшин, установите его на блок двигателя, закройте крышку/заглушку, повернув обе по часовой стрелке до упора.
2. Подключите прибор к электросети. Устройство издаст звуковой сигнал, на несколько секунд загорятся все кнопки на дисплее. Затем прибор перейдет в режим ожидания (на большом дисплее отобразятся символы – –: – –).
3. Для перехода в режим выбора программ нажмите на кнопку ▶II. Загорятся все кнопки программ.

*При бездействии в течение 1 минуты во время настройки программы прибор перейдет в режим ожидания.*

4. Для выбора необходимой программы нажмите на кнопку нужной программы. Кнопка выбранной программы будет мигать, на большом дисплее будет отображаться время приготовления. Для запуска программы приготовления нажмите и удерживайте кнопку ▶II.

*Если в процессе приготовления повторно нажать на кнопку ▶II, программа приостановит работу. Чтобы снова запустить программу, повторно нажмите на ту же кнопку.*

5. По окончании работы на дисплее будет мигать надпись **End** и прозвучат 3 коротких звуковых сигнала, затем прибор перейдет в режим ожидания.
6. Чтобы отменить программу, прервать процесс приготовления или разогрева, нажмите и удерживайте кнопку ▶II. Затем прибор перейдет в режим ожидания. Отключите прибор от электросети.

### Сводная таблица программ приготовления

| № | Программа / Режим | Скорость работы | Время по умолчанию | Температура на программе/режиме | Возможность изменения времени |
|---|---|---|---|---|---|
| 1 | БЛЕНДЕР | 1-8 | 1 мин | - | 30 сек – 10 мин / 30 сек |
| 2 | ДЕТСКОЕ ПИТАНИЕ | 1 и 5 | 25 мин | 96-98 °C | 10 мин – 95 мин / 1 мин |
| 3 | ТУШЕНИЕ/СУП | - | 60 мин | 98-99 °C | 10 мин – 99 мин / 1 мин |
| 4 | ЙОГУРТ | - | 8 ч | 34-40 °C | 1 ч – 12 ч / 30 мин |
| 5 | СУП-ПЮРЕ* | 6 | 40 мин | 98-99 °C | 10 мин – 99 мин / 1 мин |
| 6 | СУ-ВИД | - | 3 ч | 63 °C | 1 ч – 8 ч / 10 мин |
| 7 | МОЛОЧНЫЙ КОКТЕЙЛЬ / СМУЗИ | 1, 4 и 8 | 1 мин | | - |
| 8 | МОЛОЧНАЯ КАША | 1 | 45 мин | 96-98 °C | 5 мин – 99 мин / 1 мин |
| 9 | ПУЛЬС | 8 | - | | - |
| 10 | РАЗОГРЕВ** | - | Максимум – 99 мин | 75 °C | - |

* За 40 секунд до окончания приготовления раздастся звуковой сигнал и начнет вращаться двигатель блендера. ** Прямой отсчет времени 1 мин. – 99 мин.

## ЧИСТКА И УХОД

Перед чисткой убедитесь, что прибор отключен от электросети. Протрите внешнюю поверхность блока двигателя влажной тканью или салфеткой, после чего дайте очищенной поверхности полностью высохнуть.

STOP *ЗАПРЕЩЕНО погружать блок двигателя в воду или иные жидкости для очистки!*

*Запрещается использование абразивных средств, агрессивных химических и иных веществ, применение которых не рекомендовано для очистки предметов, контактирующих с продуктами питания.*

*Лезвия ножей имеют острую заточку, будьте осторожны в обращении с ними!*

*Запрещено мыть детали устройства в посудомоечной машине!*

Просушите все части прибора, затем снова соберите устройство. Для обеспечения циркуляции воздуха и предотвращения появления запаха из кувшина храните прибор с не полностью закрытыми крышками.

***Для получения полной информации об эксплуатации Вашего прибора обращайтесь, пожалуйста, к руководству пользователя, а также в Отдел заботы о клиентах GARLYN по телефону 8-800-350-05-03 (доб. 2)***